第78回市長杯争奪軟式野球大会結果
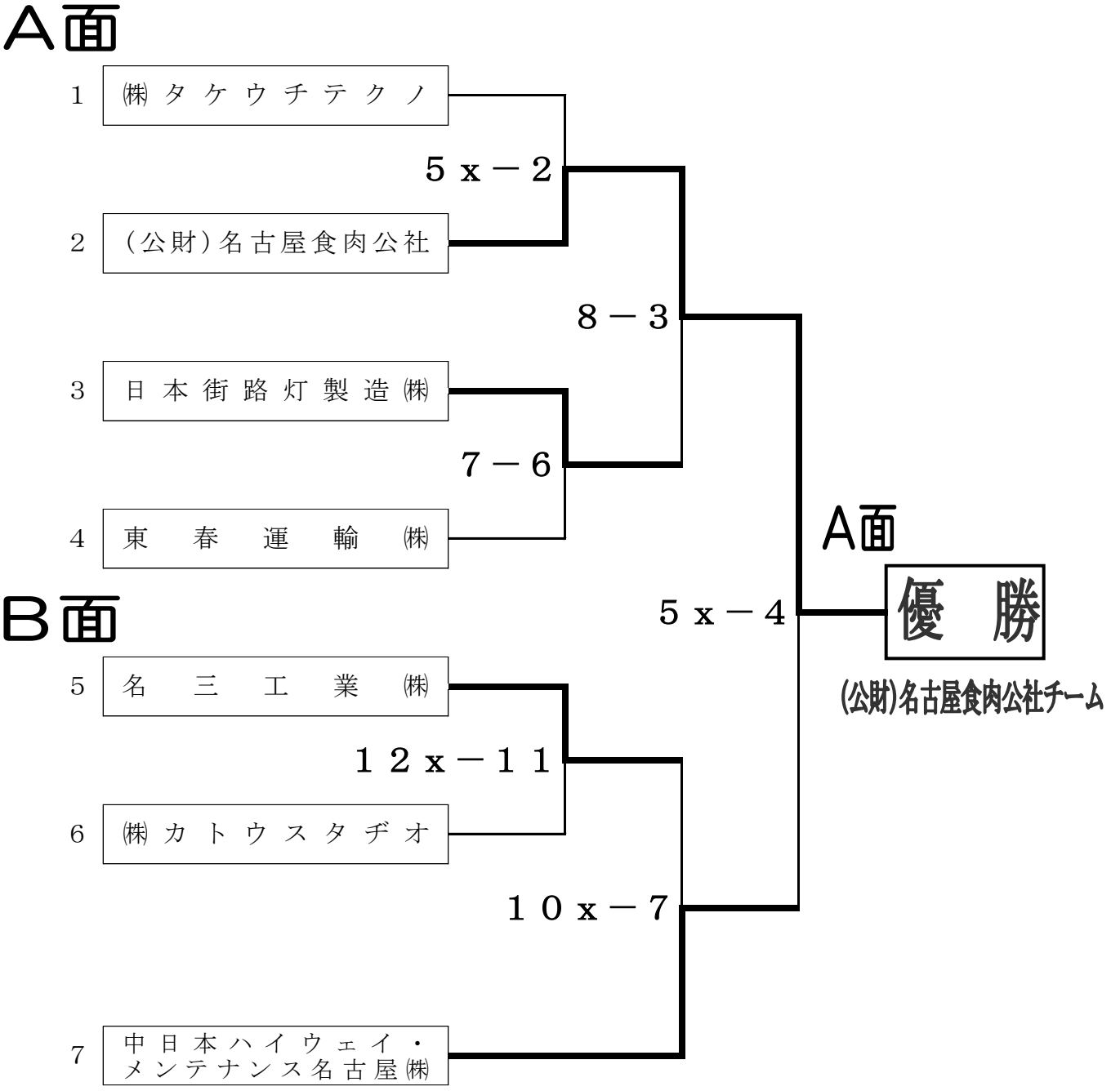
（場所）　愛知県口論義運動公園野球場Ａ・Ｂグランド使用
（日時）　平成２８年１０月２日（日）